Douches Sécurigaz
Douches et Lave-yeux de sécurité

Fiche Technique

Réf 2840	Lave-yeux autonome mobile grande capacité	1/2

✓ Extérieur ✓ Intérieur	✓ Volume 50l ✓ Autonomie > 15 minutes ✓ Remplissage et mise sous pression par le client ✓ Chariot avec roues et poignée intégrées	✓ EN 15154-4 ✓ ANSI Z358,1 ✓ 2014/68/EU (équipements sous pression)

Lorsqu'un raccordement au réseau d'eau n'est pas disponible, **ce lave-yeux autonome est la solution idéale permettant de disposer d'une solution fiable de lavage d'urgence des yeux ,la douchette d'urgence permet le rinçage d'appoint d'une partie du corps*,** de durée suffisamment longue pour satisfaire à la durée recommandée de **15 minutes** pour un lavage oculaire
Le réservoir en acier, d'un volume **de 50 litres (32 litres d'eau pressurisés à 6 bars)**, permet la délivrance par le lave-yeux d'1,5 litre par minute pendant plus de 15 minutes. La douchette ,délivre 2,5l par minute,

* **L'activation de la douchette d'urgence réduit la durée de la douche oculaire**

Le **chariot avec poignée et roues intégrées à la structure** permet déplacer facilement l'équipement.

Le réservoir est rempli avec de l'eau courante (à laquelle on ajoute un additif si nécessaire – additif fourni), et mis sous pression par l'utilisateur à l'aide d'un compresseur standard, sans qu'il soit nécessaire de faire appel à un prestataire extérieur.

Il permet de disposer d'une **solution de lavage oculaire autonome**

2840	**LAVE-YEUX AUTONOME MOBILE GRANDE CAPACITE AVEC DOUCHETTE D'APPOINT**

Lave Yeux - Douches de sécurité - Cabines de décontamination
SECURIGAZ DOUCHES - 2 Rue du Comte Vert - Nice 06300 - France
Tel. +33 4 93 26 38 55 - Fax 04 93 56 58 46
info@securigaz-douches.com - www.securigaz-douches.com
S.A.R.L CAPITAL 80 000 € - RCS NICE B 304 098 882 -CODE APE 4669B

ASSEMBLAGE, ACTIVATION

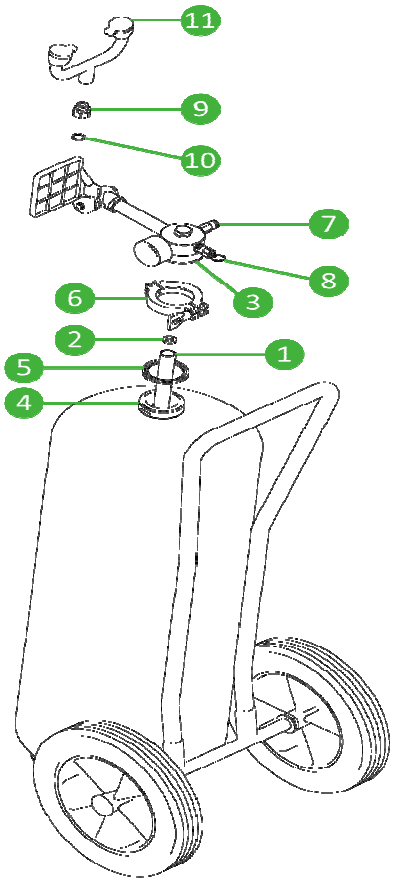

Pièces détachées douchette :
10 - joint
11 -support de douchette
12 - Erogateurs
13 - flexible Inox 1m50
14 - Pistolet Galva avec capuchon

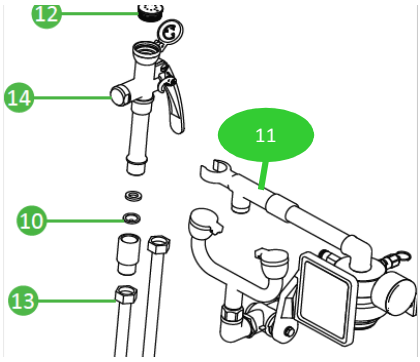

ASSEMBLAGE

- Utiliser de l'eau potable pour rincer et vidanger le réservoir
- Eventuellement, avant de remplir le réservoir, ajouter 3ml de solution antibactérienne pour préserver l'eau. Attendre 2 heures avant de pouvoir utiliser l'équipement.
- Remplir le réservoir avec **32 litres d'eau potable**. Utiliser comme référence le **poids à vide du réservoir sans ses accessoires : 28,5 kgs.**
- Visser le **tube plongeur (1)** dans la **tête de distribution (3)** avec le **joint d'étanchéité (2)**
- Placer la **tête de distribution (3)** au-dessus de **l'ouverture du réservoir (4)**, avec le **joint à lèvres (5)** entre les 2. Attention à enlever tout débris éventuel se trouvant sur le joint.
- Installer la **pince de sécurité (6)** autour de la **tête de distribution (3)**. Serrer l'écrou papillon à 2-3 Nm. IL est recommandé de graisser préalablement le filetage.
- Mettre le réservoir sous pression avec de l'air propre à 6 bars, à l'aide du **connecteur emboîtable (7).** Une fois mis sous pression, débrancher le tube du compresseur. Ne pas utiliser d'autre gaz que de l'air.
- Attendre quelques minutes que la pression soit stabilisée sur la jauge de pression
- Activer très temporairement le lave-yeux pour vérifier son bon fonctionnement.

ACTIVATION

En cas d'accident, la personne agressée doit se rincer les yeux IMMEDIATEMENT **pendant au moins 15 minutes**.

- **Pousser sur la palette manuelle pour activer le lave-yeux**. Les capuchons s'éjectent automatiquement.
- **Presser** la cachette pour activer la douchette .
- Positionner le visage au-dessus de la rampe lave-yeux. **S'aider de son pouce et de son index pour maintenir chacun des yeux bien ouverts.**
- Faire appel à des secours qualifiés **IMMEDIATEMENT**

RECOMMANDATIONS GENERALES

Cet équipement est conçu pour une utilisation statique.

Une utilisation conforme aux prescriptions de ce document est obligatoire pour assurer votre sécurité :

- **Placer l'équipement dans une zone plate, abritée, protégée du vent, du gel et des rayons du soleil**
- **Contrôler régulièrement le bon fonctionnement de la valve de sécurité (8)**
- **Contrôler régulièrement l'absence de corrosion (interne et externe)**
- **Contrôler l'adéquation avec les obligations légales locales (selon le pays d'utilisation).**

POSITIONNEMENT

- Positionner à proximité de la zone de danger, dans un endroit accessible, visible et libéré de toute entrave d'accès
- **Protéger du gel et des rayons directs du soleil.**
  Les standards internationaux recommandent une **température de fluide de rinçage entre 16°C (60°F) et 37°C (100°F).**
- Organiser le drainage de l'eau pour éviter les surfaces glissantes

MISE EN ROUTE ET ENTRETIEN PERIODIQUE

Ce matériel est conforme à la directive 2014/68/EU (équipements sous pression).
Vous devez :

- Conserver la preuve de la première date de mise en service (dans un registre)
- Réaliser une inspection annuelle (inspection interne consignée dans un registre)
- Faire réaliser une inspection par un organisme accrédité tous les 4 ans
- Suivre les instructions de maintenance ci-dessous

MAINTENANCE

IMPORTANT : **dépressuriser totalement le réservoir avant d'enlever la pince de sécurité.**
Pour dépressuriser, tirer sur l'anneau métallique de la **valve de dépressurisation (8).**

Pendant la durée de la dépressurisation, garder les mains et le visage éloignés du réservoir, et porter une protection auditive.
Activer le lave-yeux par intermittence jusqu'à ce que l'eau et l'air soient totalement évacués.
Vérifier la pression du réservoir avant de desserrer la pince.

- **Utiliser la grille de maintenance fournie ou une grille similaire pour noter l'opération de maintenance**
- **Lorsque le réservoir est rempli et totalement assemblé, il pèse environ 63 kgs.**

  Utiliser ce contrôle de poids pour vérifier si le lave-yeux a été utilisé
- **Prendre les précautions nécessaires pour prévenir la prolifération de bactéries dans le réservoir:**
  - Utiliser une solution antiseptique. 3 ml de notre additif (réf 951767) permet de maintenir l'eau dans de bonnes conditions jusqu'à 6 mois. Vidanger et laver le réservoir, ajouter l'additif, remplir le réservoir et attendre 2 heures avant utilisation éventuelle. Répéter cette opération au moins une fois tous les 6 mois.
  - Vidanger et rincer le réservoir au moins une fois par semaine. Effectuer un nettoyage intense de l'intérieur au moins une fois par semestre.
- **Vérifier régulièrement le joint de serrage et les surfaces d'étanchéité**. Changer le joint immédiatement en cas d'irrégularité constatée.
- Le réservoir a été conçu dans le respect des directives européennes pour une durée de vie de 20 ans, mais pour des raisons de sécurité, les réglementations nationales peuvent imposer des inspections régulières attestées par un registre certifié.

GARANTIE

Toute modification de l'équipement annule la garantie et la conformité du matériel.
Ne pas modifier ou désassembler les éléments de sécurité, à l'exception de ceux liés au remplissage de l'eau.
Une inspection régulière du matériel pourra être effectuée par les services compétents.

CONFORMITE

Cet équipement est conforme :

- à la directive Européenne sur les matériels sous pression : 2014/68/EU
- à la norme européenne EN 15154-4 (unités de lavage d'yeux non raccordées au réseau d'eau)
- à la norme américaine AINSI Z358,1:2014 (emergency shower & eyewash requirements)

DEPANNAGE, PIECES DETACHEES

DEPANNAGE

- En cas de hauteur du jet d'eau insuffisante :
  - Pression trop basse : vérifier la pression sur la jauge
  - Filtre encrassé : desserrer le porte filtre (9), nettoyer ou changer le filtre (10)
  - La hauteur du jet d'eau au bout des 15 minutes d'utilisation, le phénomène est normal.
  - Si, au bout de 15 minutes, la hauteur du jet d'eau est insuffisante, vérifier la quantité d'eau lors du prochain remplissage. Un excès ou un manque d'eau peut conduite à réduire la durée du rinçage.

- En cas de variations de pression en stand-by :
  - Vérifier l'absence de fuite avec de l'eau savonneuse, particulièrement dans la zone du joint à lèvres
  - Des variations de température extérieure peuvent causer des variations de pression interne et l'activation automatique de la valve de dépressurisation. Eviter d'exposer le réservoir au soleil et à des températures extrêmes.

- En cas de jets inégaux sur les 2 sorties de la rampe lave-yeux ainsi que sur la douchette :
  - La dureté de l'eau peut entrainer des calcifications dans les mousseurs. Dévisser les mousseurs et les nettoyer avec un produit anti-calcaire.

CARACTERISTIQUES GENERALES

- **MATERIAUX** : Structure en acier lourd – Intérieur compatibilité alimentaire et extérieur revêtement résine polyamide
- Pince de sécurité, manomètre : Inox
- Roues pleines
- **REVETEMENT** : Résine polyamide épaisseur 250-300 microns résistante aux acides, couleur Jaune haute visibilité
- **PRESSION :** Pressuriser à 6 bars. Jauge de pression et valve de dépressurisation automatique à 8 bars. Testé à 27 bars.
- **VOLUME TOTAL :** 50 litres
- **POIDS :** A vide sans accessoires : 28 kgs. Rempli avec 32 litres d'eau et accessoires : 63 kgs

LAVE-YEUX

- **MATERIAUX** : Rampe Laiton basse pression, robinet laiton chromé ½ '' et raccords laiton, palette manuelle ABS
- Erogateurs (mousseurs)plastique pour la délivrance d'eau avec éjection automatique des capuchons métalliques anti-poussière.
- **ACTIVATION :** Palette manuelle
- **VALVE** : Robinet à tournant sphérique 1/2''

DOUCHETTE

- **MATERIAUX :** Pistolet acier –capuchon plastique- Flexible Inox - raccords laiton
- **ACTIVATION :** Palette manuelle

AFFICHAGE

- Autocollant vert pictogrammes luminescents NF X08 003 et consignes de sécurité

COLIS

- **POIDS** : 41kg **DIMENSIONS** : 80x60x117cm

PIECES DETACHEES

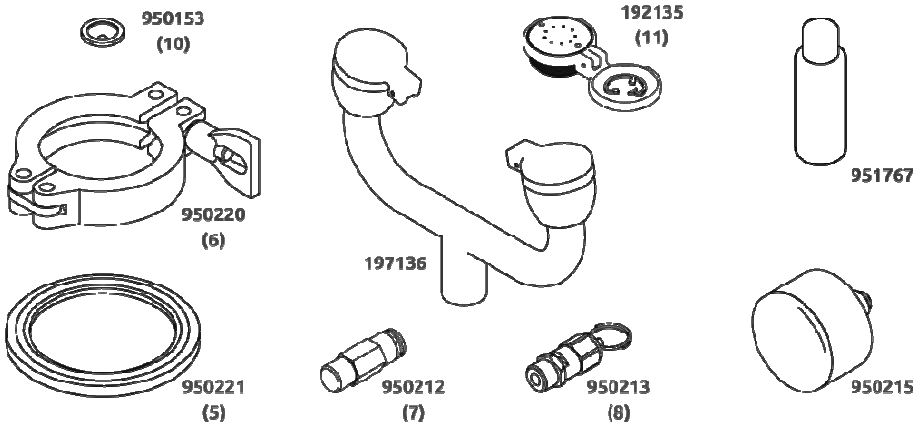

5	Joint à lèvres (950221)	10	Filtre
6	Pince de sécurité (950220)	11	Rampe lave-yeux basse pression (197136) et Mousseurs (192135)
7	Connecteur pour compresseur (950212)	12	Additif – bouteille de 100 ml (951767)
8	Valve de dépressurisation (950213)		
9	Manomètre avec écran de contrôle (950215)		

Ce document est la propriété de Sécurigaz Douches – Diffusion réservée à la clientèle - Maj 02/2022